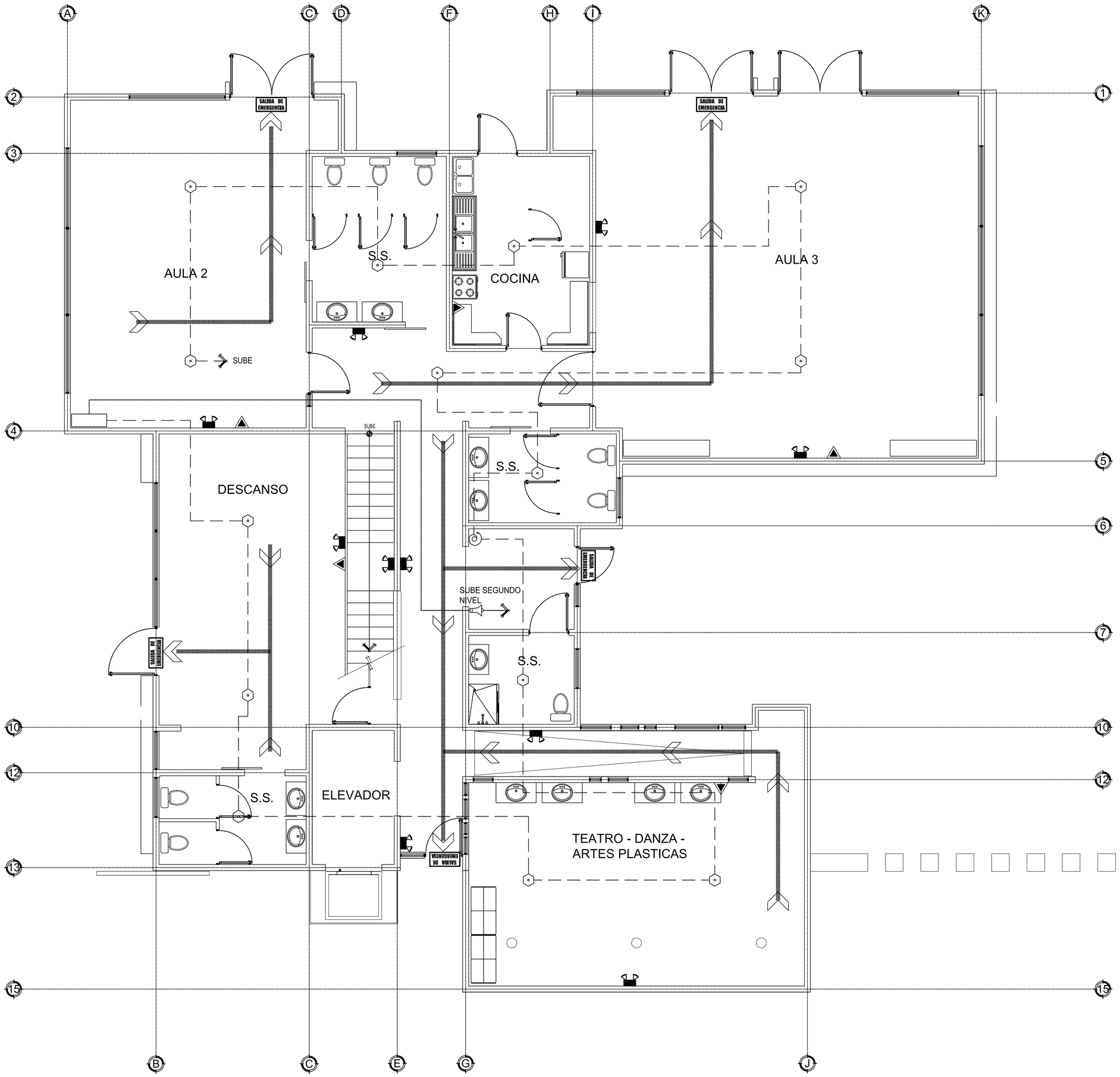

PLANTA DE SEÑALIZACION Y SISTEMA CONTRA INCENDIO PRIMER NIVEL

ESCALA 1: 50

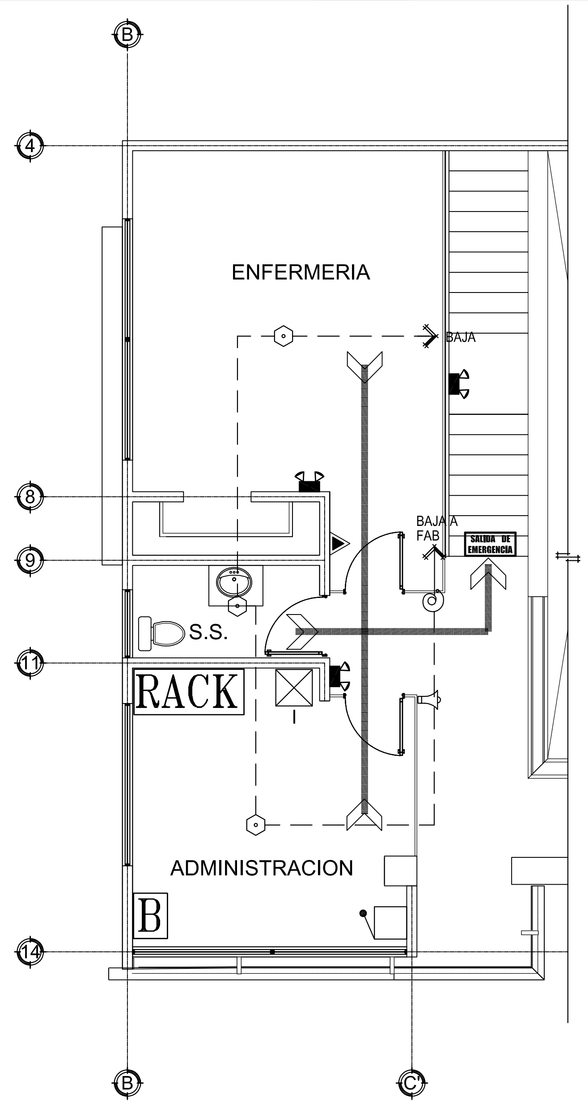

PLANTA DE SEÑALIZACION Y SISTEMA CONTRA INCENDIO SEGUNDO NIVEL

ESCALA 1: 50

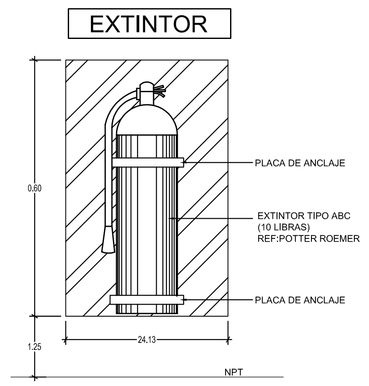

DETALLE DE EXTINTOR

SIN ESCALA

NOTA:

ESCALERAS:
HUELLAS DE CONCRETO DE 0.30m. DE ANCHO, CONTRAHUELLAS DE 0.17m. DE ALTURA, LOS PELDAÑOS SERÁN DE CONCRETO REFORZADO, BARANDA DE 1.07m. DE ALTURA.

LOSAS DE ENTREPISOS:
LOS ENTREPISOS SERÁN DE LOSA DE CONCRETO ARMADO SU ESPESOR MÍNIMO SERÁ DE 12 CENTÍMETROS. CON RESISTENCIA AL FUEGO, fc 42kg/cm2 VER DETALLE DE ENTREPISO.

PAREDES:
LAS PAREDES SERÁN DE BLOQUES DE CONCRETO DE 15 X 20 X 40 RELLENAS Y REPELLADAS EN AMBAS CARAS CON RESISTENCIA AL FUEGO, fc=350 kg/cm2

SIMBOLOGIA DE SISTEMA DE ALARMAS DE INCENDIO

SIMBOLO	DESCRIPCION
	LAMPARA DE EMERGENCIA AUTONOMIA 90 MINUTOS SEGUN NFPA 101 CAPITULO 7 DESEMPEÑO: 10,8 LUX PROMEDIO EN EL INICIO Y 1,1 LUX A LO LARGO DE LAS VIAS MEDIDAS A NIVEL DEL SUELO SEGUN NFPA 101, CAPITULO 7 DESEMPEÑO AL FINAL DE LA CARGA DE LA BATERIA SERA NO MENORA 6,5 LUX Y 0,65 LUX AL FINAL DE LA DURACION DE LA ILUMINACION, SEGUN NFPA 101, CAPITULO,SE UBICARA SEGUN PLANOS A LO LARGO DE LA RUTA DE EVACUACION.
SALIDA DE EMERGENCIA	ROTULO DE SALIDA DE EMERGENCIA. DIMENSIONES, VER TABLA 2 INDICADA EN PLANOS.
	DIRECCION DE EVACUACION
B	BOTONERA DE ACTIVACION DE ALARMA
	DETECTOR INTELIGENTE DE HUMO FOTO-ELECTRICA MODELO EDWARS SIGA PS.
	ESTACION MANUAL DE INCENDIO EDWARDS MODELO SIGA 278
	LUCES ASTROBOSCOPIAS Y ALARMA SONORA DE 24V-RED MODELO G1R-HDVM DE EWARDS
	SIRENA DEL SISTEMA DE ALARMA
I	PANEL DE CONTROL DE SISTEMA DE INCENDIO, MODELO QS1-1- G-1-SP, DE EDWARS CON SUS BATERIAS SELLADAS DE PLOMO.
	EXTINTOR DE POLVO QUIMICO TIPO A-B-C DE 4,54 Kg A CADA 15,00 mts DE SEPARACION. UBICADO A 1,25mts MAXIMO DESDE EL NIVEL DE PISO TERMINADO ALTURA MEDIDA AL SOPORTE DEL EXTINTOR.

NOTA:
EL SISTEMA DE ALARMAS SE ALAMBRARA CON CABLE "SHILDEADO" CONTRA FUEGO EN TUBO EMT. DE 12mmO HASTA EL PANEL CONTROL Y SIGUIENDO TODAS LAS NORMAS REGIDAS POR EL FABRICANTE, EL REGLAMENTO DEL INS. Y CUERPO DE BOMBEROS.
SE INSTALARAN TODOS LOS ACCESORIOS NECESARIOS PARA SU PERFECTO FUNCIONAMIENTO. SERA ALAMBRADO SEGUN CLASE A

SEÑALIZACION DE SEGURIDAD. SEGURIDAD CONTRA INCENDIOS Y VIAS DE EVACUACION.

SEÑAL	FORMAS	MEDIDAS (mm) SEGUN LA DISTANCIA MÁXIMA DE OBSERVACIÓN D(M)		10<d<20	
SEÑALIZACION TRAMOS DE RECORRIDO DE EVACUACION QUE CONDUCEN A SALIDAS HABITUALES.		H		447	
SEÑALIZACION SALIDAS DE EMERGENCIA PICTOGRAMA 4 (P-4) PICTOGRAMA (P-A2)	CUADRADO	H		447	

NOTA:
- LAS FIGURAS IRAN EN BLANCO Y NEGRO.
- PARA INFORMACION ADICIONAL CONSULTAR: DECRETO EJECUTIVO 12715-MEIC.
- INTE 21-02-01-96-SEGURIDAD CONTRA INCENDIOS SEÑALIZACION.
- UNE 72-038-ESPECIFICACIONES DE DIFERENCIAS DE COLORES Y PSICOFISICAS

TABLA 2

MEDIDAS (mm) SEGUN LA DISTANCIA MAXIMA DE OBSERVACION d(mm)			
SEÑAL	FORMA		10<d<=20
SEÑAIL LITERAL (S.L.-2)	RECTANGULO	l h l1 l2 l3 h2 h3	420 210 350 382 70 24 22
TIPO LETRA (FORMA Y TAMAÑO): LA LETRA DEBE SER TIPO SWIS 712 BT BOLD			

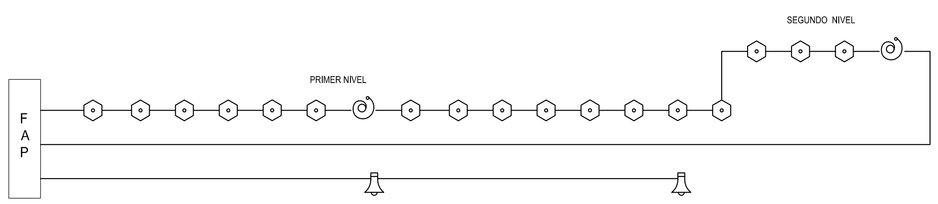

DIAGRAMA DE INCENDIOS

ESCALA 1: 50

DETALLE DE DIMENSIONES DE SEÑALIZACION

SIN ESCALA

DERECHOS RESERVADOS

FECHA ENTREGA:

REVISIONES

NUMERO	FECHA	DESCRIPCION

PROYECTO

PROPIETARIO
Municipalidad de Montes de Oro

PROVINCIA	CANTON	DISTRITO
Puntarenas	Montes de Oro	San Isidro

DISEÑO
Deborah Picado Campos

ARQUITECTO
Deborah Picado Campos

ING. CIVIL
Ing. Erick Alpizar Mena

ING. MECANICO

ING. ELECTRICO

DIBUJO

PROFESIONAL RESPONSABLE DE DISEÑO
NOMBRE Ing. Erick Alpizar Mena
FIRMA _____ N° REG IC-22605

PROFESIONAL RESPONSABLE DIRECCION TECNICA
NOMBRE Ing. Erick Alpizar Mena
FIRMA _____ N° REG IC-22605

INFORMACION DE REGISTRO PUBLICO
PROPIETARIO Municipalidad de Montes de Oro
N° CATASTRO P-877925-2003
SITAS Folio Real: 6085609-000

CONTENIDO
PLANTA DE SEÑALIZACION Y SISTEMA CONTRA INCENDIO - PRIMER NIVEL
PLANTA DE SEÑALIZACION Y SISTEMA CONTRA INCENDIO - SEGUNDO NIVEL
DETALLES

Zonas Emergencias

ESCALA	FECHA	LAMINA
INDICADA	JULIO DE 2012	1 / 1